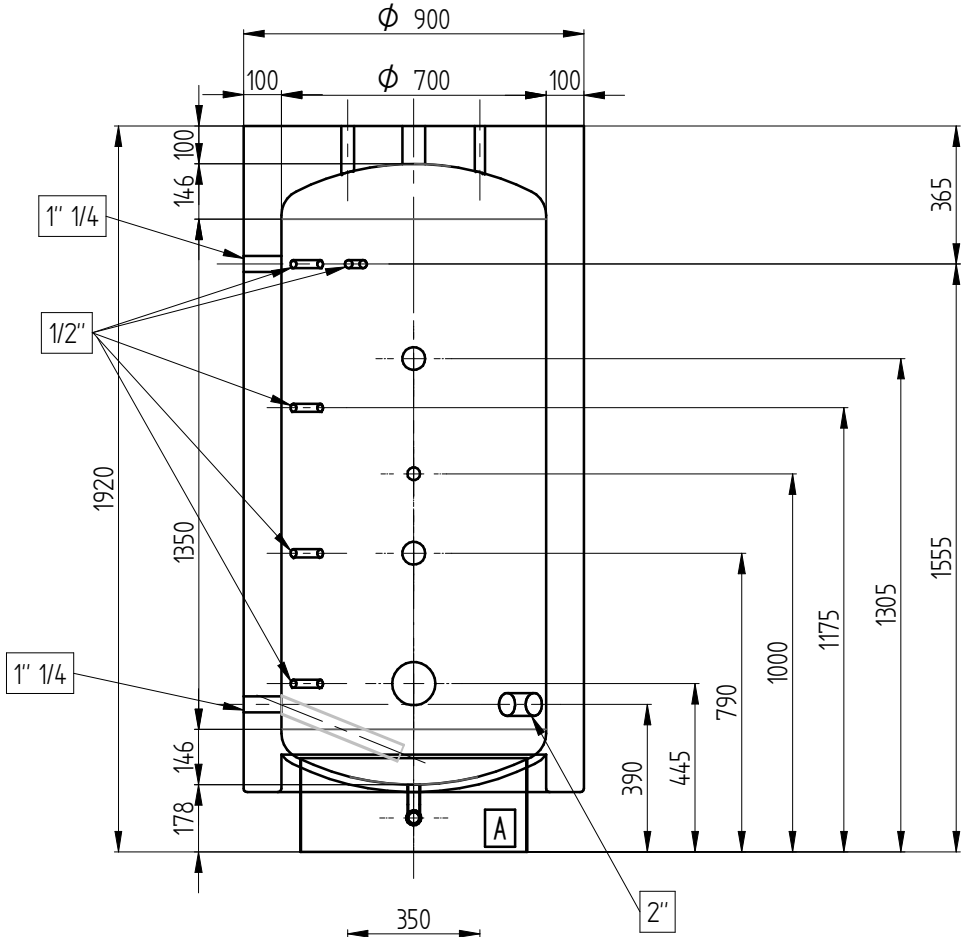

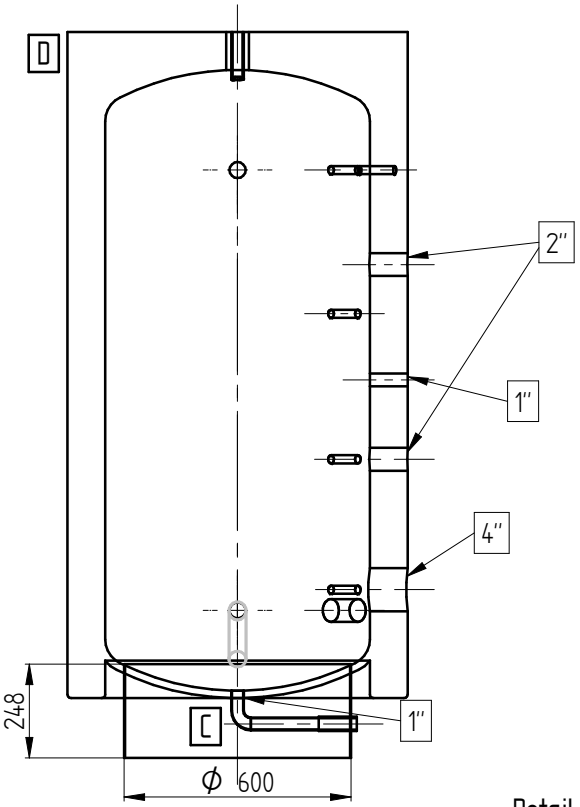

Detail A
Stand ring Φ600

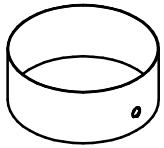

Detail B
Internal destratification pipe

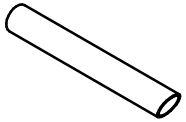

Detail C
Drain 1"

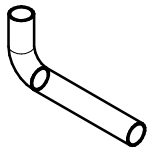

Detail D
Metal sheet
cladding 1 mm

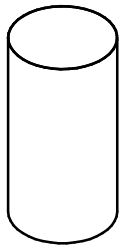

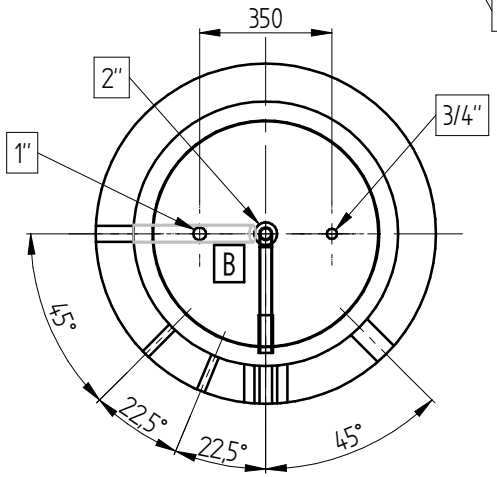

Disegnato da	Data	Peso (Kg)	Materiale	Tolleranze generali di lavorazione non quotate UNI-ISO 2768c	Scala	UNI A4
Pedrollo F.	07/01/2025		AISI 316		1:20	

FG TANKS

Denominazione
XMF BUFFER TANK 600 LT

Codice disegno
TAC00600VIDP10P001

Rev.
1

LA DITTA FERRARO GROUP S.p.A. (Via Paradiso, 33, Meledo di Sarego (VI) Italia Tel. +39 0444 821279) SI RISERVA, A TERMINI DI LEGGE, LA PROPRIETÀ DI QUESTO DISEGNO E NE VIETA LA RIPRODUZIONE O LA VISIONE, ANCHE PARZIALE, A TERZI SALVO AUTORIZZAZIONE DELLA STESSA.