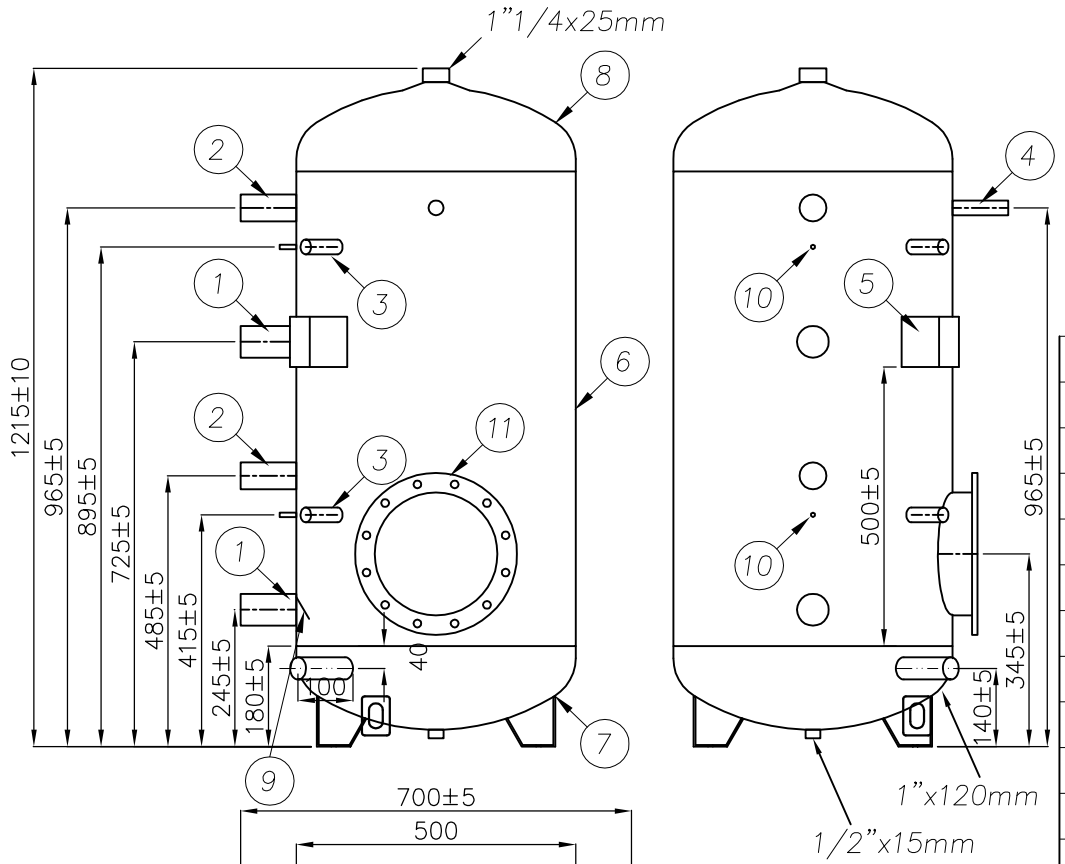

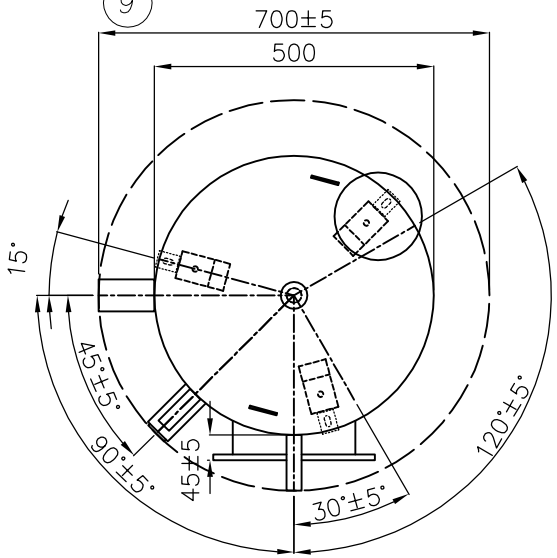

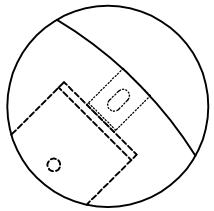

POS.	DESCRIZIONE:	MATERIALE:	Q.TA':	CODICE:
16	...	...	...	...
15	...	...	...	...
14	...	...	...	...
13	...	...	...	...
12	...	...	...	...
11	Flangia Ø 290 pressofusa	S235JR	1	91C10016
10	Dado M6x30	ZINCATO	2	98610001
9	Pastiglia rompigetto Ø35/Ø45	S235JR	1	91920013
8	Semilavorato fondo superiore	DD12/S235JR	1	F082040030
7	Semilavorato fondo inferiore	DD12/S235JR	1	I082040030
6	Lamiera 1561x850x25/10	DD12	1	91212540 91120350
5	Staffa supporto anodo elettronico	S235JR	1	91E20250
4	Manicotto 1/2"x105 mm	S235JR	1	91710130
3	Manicotto 1/2"x85 mm	S235JR	2	91710111
2	Manicotto 1"1/4x105 mm	S235JR	2	91710500
1	Manicotto 1"1/2x105 mm	S235JR	2	91710630

MODIFICHE:		
04	10-03-15	Sostituita flangia – nuova flangia 91C10016 su rich. Prod. (F. Perina)
03	30-09-09	Ruotati piedini di 15°,aggiunto staffe agganc.bancale–W.S.
02	02-03-09	Aggiunto manicotto 1"x120 su fondo inferiore(W.Sabbadin)
01	14-03-08	Aggiornato disegno – A.Lupi
00	08-11-06	Creato disegno

CAPACITA' EFFETTIVA (LT.):	CAPACITA' PRIMARIO (LT.):	PRESSIONE ESERCIZIO PRIMARIO (BAR):	CAPACITA' SECONDARIO (LT.):	PRESSIONE ESERCIZIO SECONDARIO (BAR):	PESO (KG):
212	...	10	...	...	70

PROIEZIONE PRIMO ANGOLO:

DIMENSIONI IN MILLIMETRI

MATERIALE: DD12/S235JR

TRATTAMENTO: SMALGLASS

TOLLERANZE NON INDICATE: EN 22768-1 - V

DISEGNATORE: A.ZARATTIN

DESCRIZIONE: VS1FØ290 200

BOILERNOVA S.R.L.
COSTRUZIONE E TRATTAMENTI SMALTATI
via dell'industria 1/L– Zevio (VR)
tel: +390457850063 fax: +390456050266
e–mail: boilernova@boilernova.it

DATA CREAZIONE: 25-06-07

CODICE: B092040050